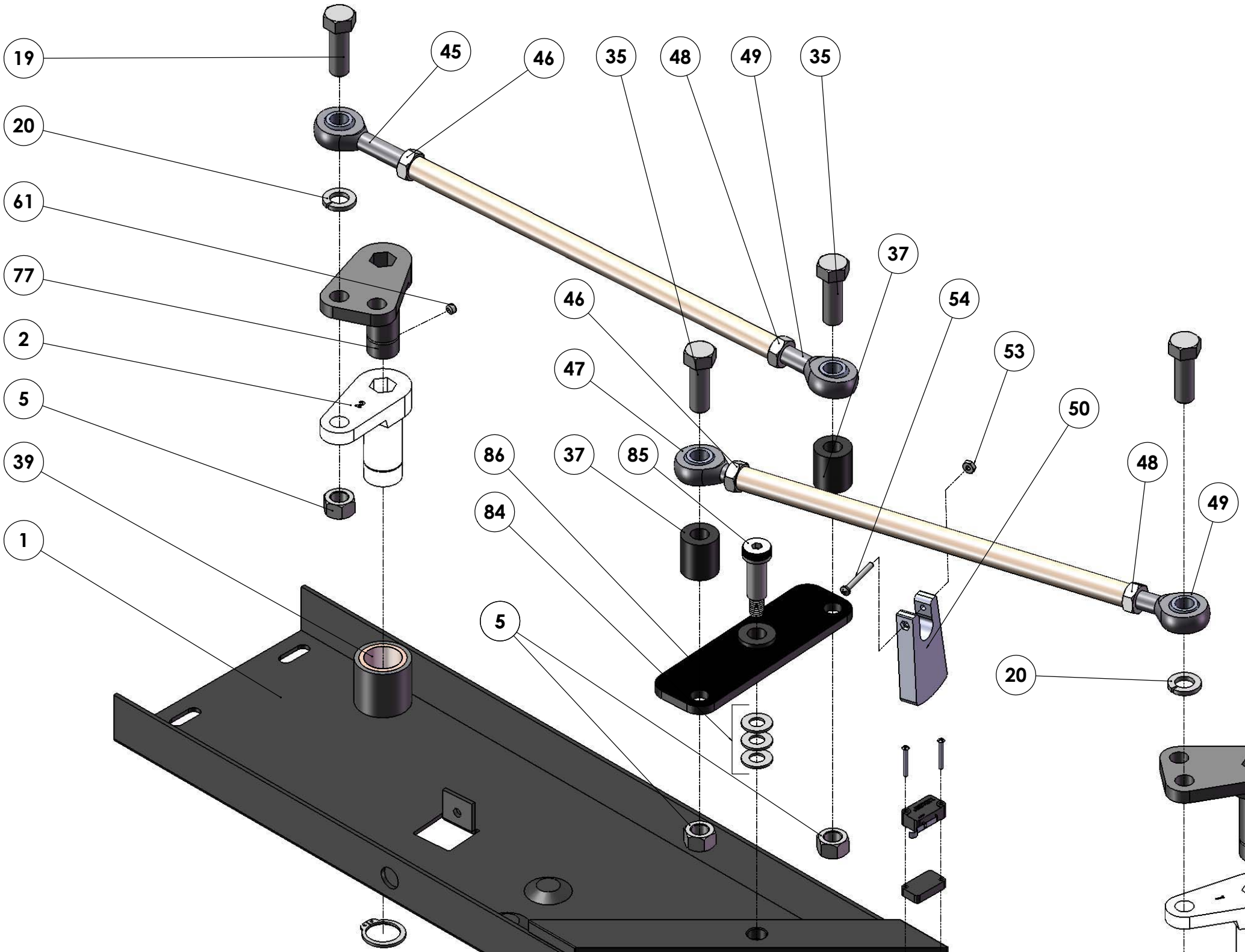
19
45
46
35
48
49
35
20
61
77
2
5
39
1
37
46
54
53
47
50
86
37
85
48
49
84
5
20

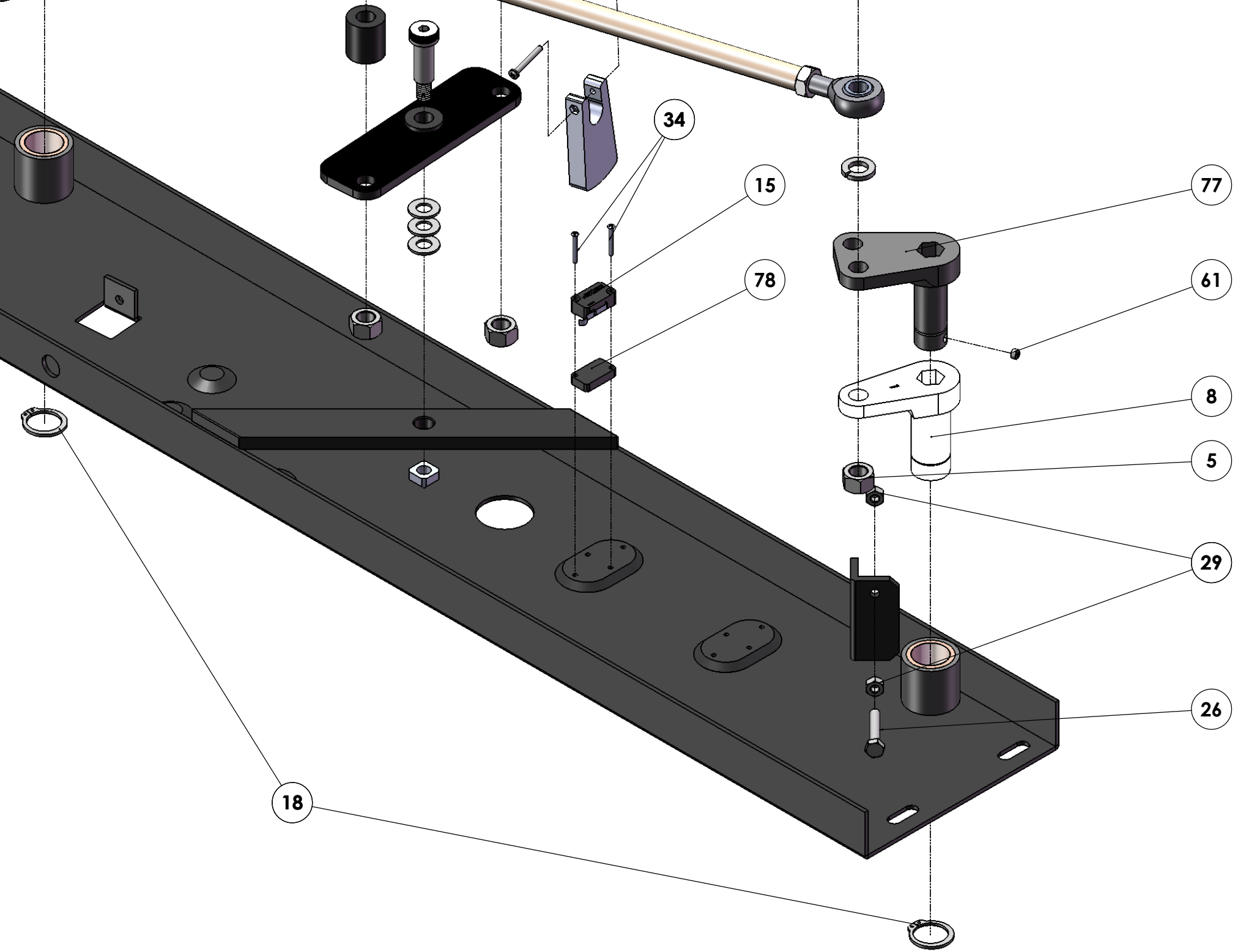
34
15
77
78
61
8
5
29
26
18